→ SEUIL EN ALUMINIUM PL 70

[sous dormants]

deceuninck®

Gamme ZENDOW

Seuil pour l'étanchéité de la partie basse des portes d'entrée et portes-fenêtres PVC.

- Plate-forme de fixation [C] adaptée à la forme du dormant PVC pour un assemblage simple et rapide du châssis sur le seuil.
- Sous face d'appui dentelée plane [1] pour pose d'un fond de joint et mastic ou une mousse imprégnée entre le sol et le seuil.
- Compatible avec les gammes PVC d'épaisseur 70 mm.

Ce produit a obtenu l'avis technique du CSTB pour la gamme Deceuninck Zendow (N° 6/04-1577).

Conforme aux textes réglementaires concernant les normes de hauteur pour le passage des personnes à mobilité réduite dans les lieux publics, les bâtiments d'habitation collectifs et les lieux de travail : arrêté du 01/08/2006, arrêté du 30/11/2007 circulaire n° 2009-8 du 10/05/2009.

Longueur : barre de 6,03 ml.

Finition : aluminium anodisé incolore.

Autres coloris : nous consulter.

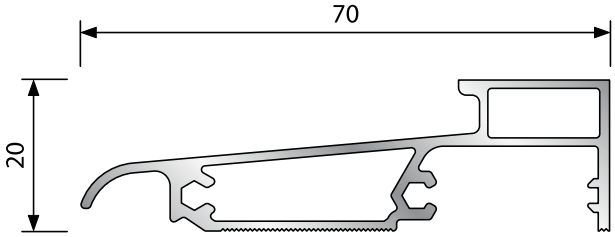

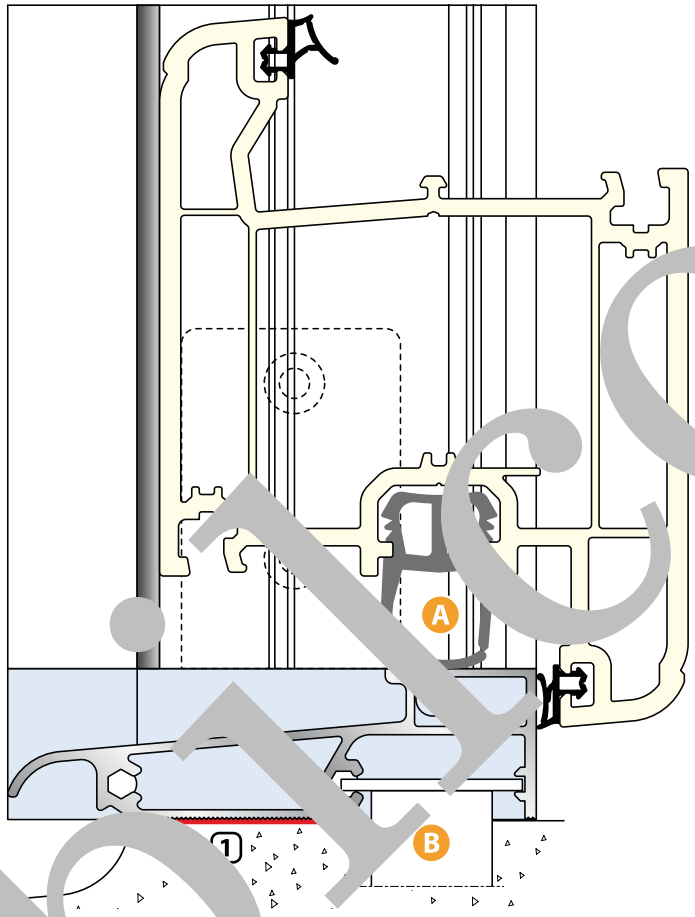

→ Vue de dessus

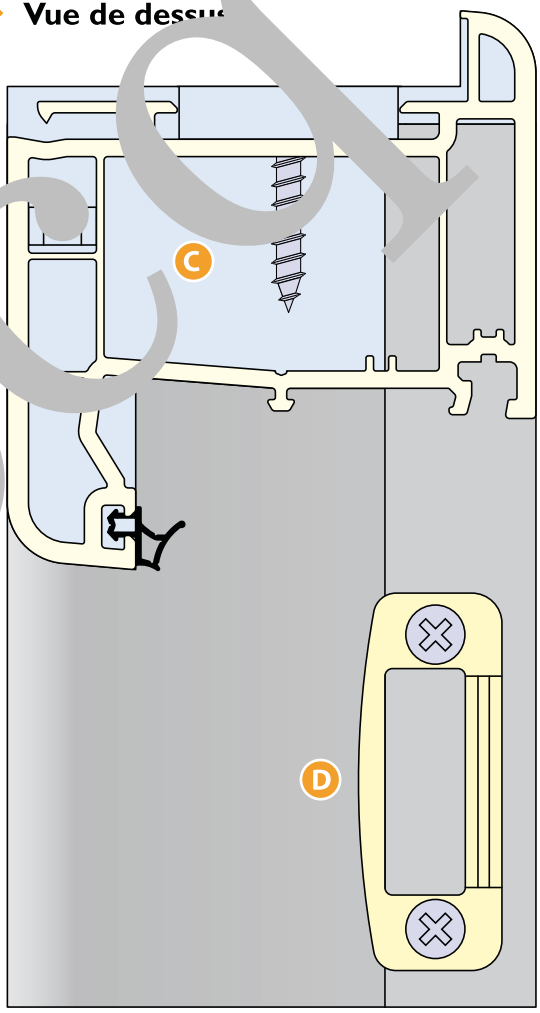

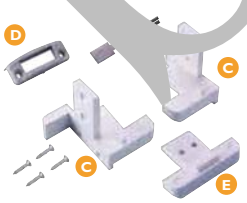

REPÈRE	RÉFÉRENCE	ACCESSOIRES
C	Voir accessoires PVC	Plate-forme de fixation + vis pour montage des dormants PVC
E	Voir accessoires PVC	Plate-forme de fixation pour montage des meneaux PVC
A	XP2	Joint d'étanchéité gris en TPE à monter dans la rainure de crémone sous l'ouvrant
B	JP 40	Patte à scellement plate, à couder sur le chantier
D	GA 50	Gâche en nylon chargé verre grise RAL 7035 et blanche RAL 9016, nécessaire pour éviter l'usure de l'aluminium par la tige de crémone (pour axe à 13 mm).

bricoo

→ SEUIL EN ALUMINIUM ET PVC PL 70 RT

[sous dormants]

deceuninck®

Gamme ZENDOW

Seuil à rupture de pont thermique pour l'étanchéité de la partie basse des portes d'entrée et portes-fenêtres PVC.

- Produit composé d'un profilé en aluminium (partie avant) et d'un profilé PVC (partie arrière) pour supprimer le pont thermique et éliminer la condensation et la fuite des calories.
- Plate-forme de fixation [C] adaptée à la forme du dormant PVC pour un assemblage simple et rapide du châssis sur le seuil.
- Sous face d'appui dentelée plane [1] pour pose d'un fond de joint et mastic ou une mousse imprégnée entre le sol et le seuil.
- Compatible avec les gammes PVC d'épaisseur 70 mm.

Conforme aux textes réglementaires concernant les normes de hauteur pour le passage des personnes à mobilité réduite dans les lieux publics, les bâtiments d'habitation collectifs et les lieux de travail : arrêté du 01/08/2006, arrêté du 30/11/2007 circulaire n° 2009-8 du 10/05/2009.

Longueur : barre de 6,03 ml.

Finition : aluminium anodisé incolore (profilé PVC gris) et laqué blanc RAL 9016 (profilé PVC blanc).

Autres coloris : nous consulter.

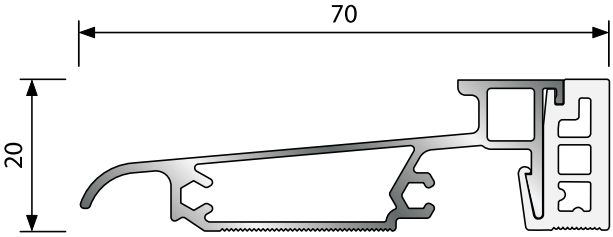

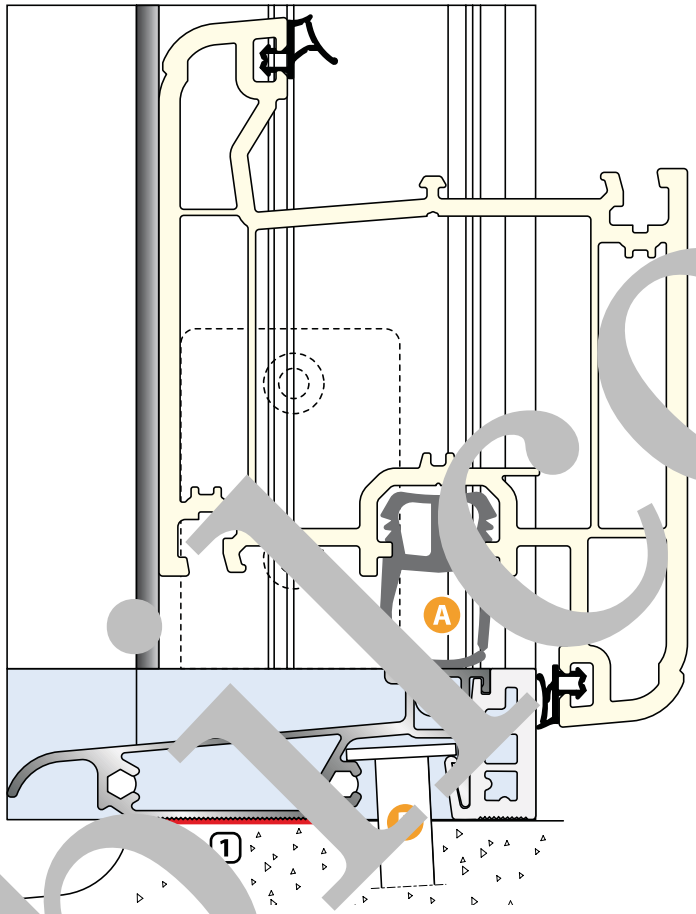

→ Vue de dessus

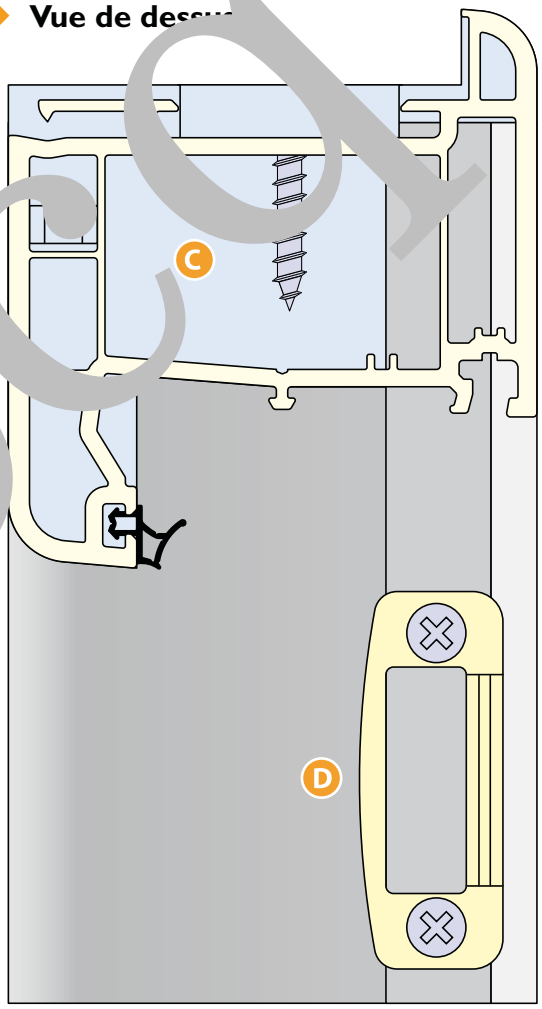

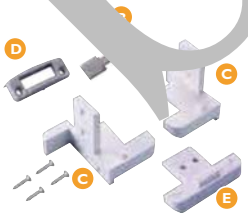

REPÈRE	RÉFÉRENCE	ACCESSOIRES
C	Voir accessoires PVC	Plate-forme de fixation + vis pour montage des dormants PVC
E	Voir accessoires PVC	Plate-forme de fixation pour montage des meneaux PVC
A	XP2	Joint d'étanchéité gris en TPE à monter dans la rainure de crémone sous l'ouvrant
B	BR	Patte à scellement plate, à couder sur le chantier
D	GA50	Gâche en nylon chargé verre grise RAL 7035 et blanche RAL 9016, nécessaire pour éviter l'usure de l'aluminium par la tige de crémone (pour axe à 13 mm).

bilcocd

→ SEUIL EN ALUMINIUM ET PVC PL 70 RT

[entre dormants]

deceuninck®

Gamme ZENDOW

Seuil à rupture de pont thermique pour l'étanchéité de la partie basse des portes d'entrée et portes-fenêtres PVC.

- Produit composé d'un profilé en aluminium (partie avant) et d'un profilé PVC (partie arrière) pour supprimer le pont thermique et éliminer la condensation et la fuite des calories.
- Patte de fixation [BC] avec une mousse d'étanchéité en silicone collée adaptée aux dormants PVC de la gamme Deceuninck Zendow.
- Montage simple et rapide du seuil entre dormants.
- Etanchéité du pied de dormants assuré par la plaquette [F] pour garantir la continuité de l'étanchéité lors de la mise en oeuvre
- Sous face d'appui dentelée plane [1] pour pose d'un fond de joint et mastic ou une mousse imprégnée. entre le sol et le seuil.

Conforme aux textes réglementaires concernant les normes de hauteur pour le passage des personnes à mobilité réduite dans les lieux publics, les bâtiments d'habitation collectifs et les lieux de travail : arrêté du 01/08/2006, arrêté du 30/11/2007 circulaire n° 2009-8 du 10/05/2009.

Longueur : barre de 6,03 ml.

Finition : aluminium anodisé incolore (profilé PVC gris) et laqué blanc RAL 9016 (profilé PVC blanc).

Autres coloris : nous consulter.

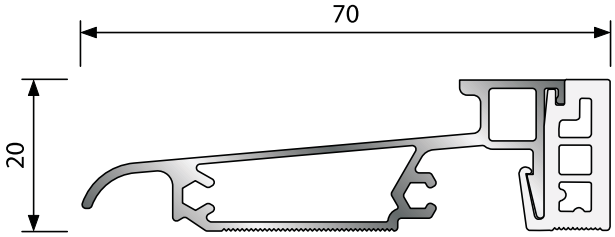

→ Vue de dessus

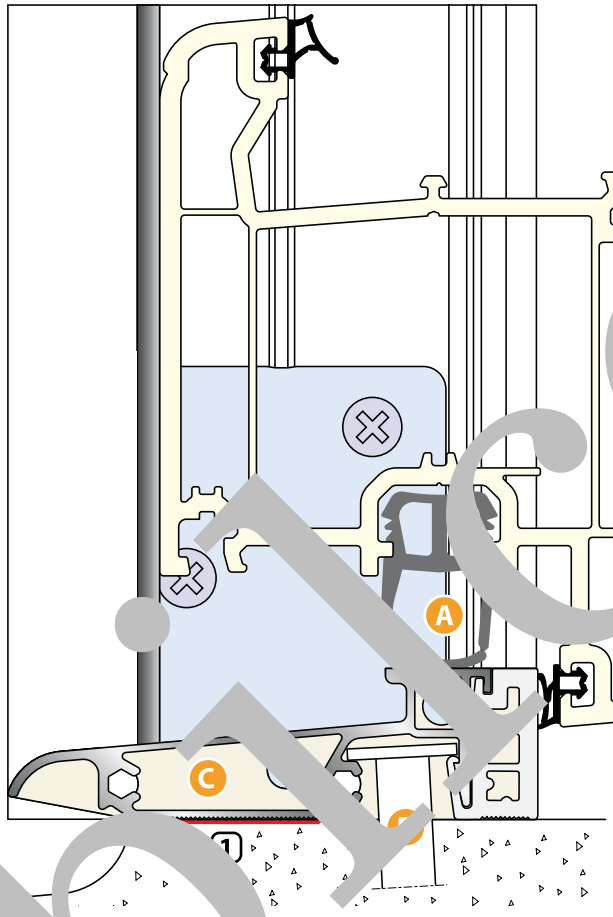

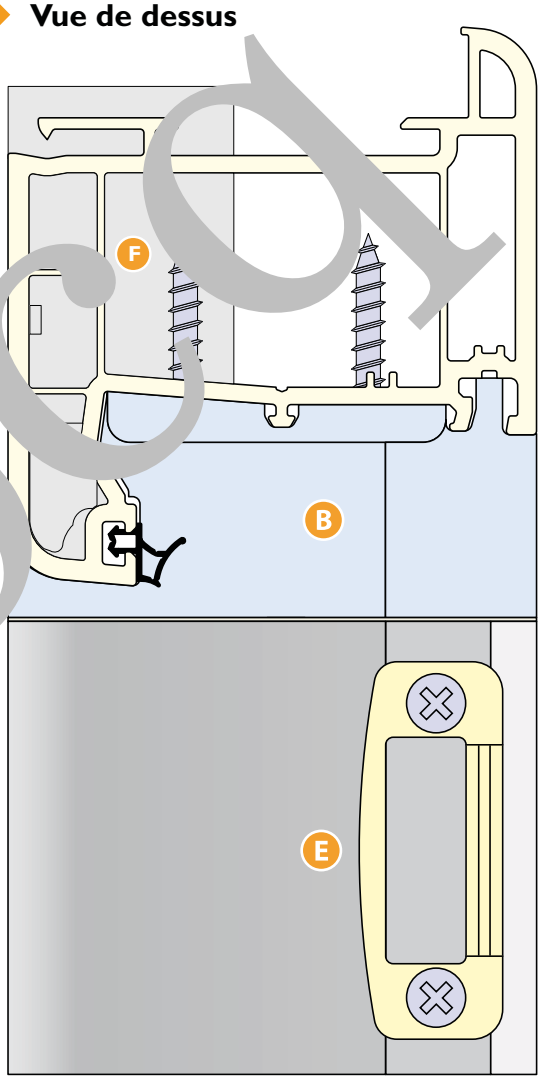

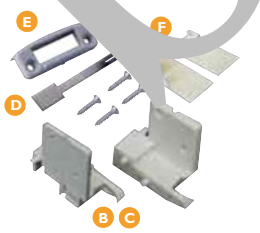

REPÈRE	RÉFÉRENCE	ACCESSOIRES
B+C	PE ZENDOW	Patte de fixation blanche RAL 9016 et grise RAL 7035 avec mousse silicone collée + vis pour montage entre dormants PVC Deceuninck Zendow
A	XP2	Joint d'étanchéité gris en TPE à monter dans la rainure de crémone sous l'ouvrant
D	BR	Patte à scellement plate, à couder sur le chantier
E	GA 50	Gâche en nylon chargé verre grise RAL 7035 et blanche RAL 9016, nécessaire pour éviter l'usure de l'aluminium par la tige de crémone (pour axe à 13 mm)
F	PSD 70	Plaquette sous dormant pour la continuité de l'étanchéité lors de la mise en oeuvre de la menuiserie

bilcocd

→ SEUIL EN ALUMINIUM DKZD
[sous dormants]

deceuninck®
Gamme ZENDOW

Seuil pour l'étanchéité de la partie basse des portes-fenêtres PVC Deceuninck Zendow.

- Étanchéité et assemblage mécanique du dormant PVC sur le seuil réalisés avec une patte en bout avec mousse [A] et un embout d'étanchéité [C].
- Sous face d'appui dentelée plane [1] pour pose d'un fond de joint et mastic ou une mousse imprégnée entre le sol et le seuil.
- Drainage pour l'évacuation de l'eau [2] à réaliser en façade et à l'intérieur par des trous ronds ou des trous oblongs.
- Spécialement étudié pour la gamme Deceuninck Zendow et compatible avec les accessoires du gammiste : cales de vitrage, gâches, joints, parcloses…

Ce produit a obtenu l'avis technique du CSTB pour la gamme Deceuninck Zendow (N° 6/04-1577).

Longueur : barre de 6,03 ml.

Finition : aluminium brut, anodisé incolore et laqué blanc RAL 9016

Autres coloris : nous consulter.

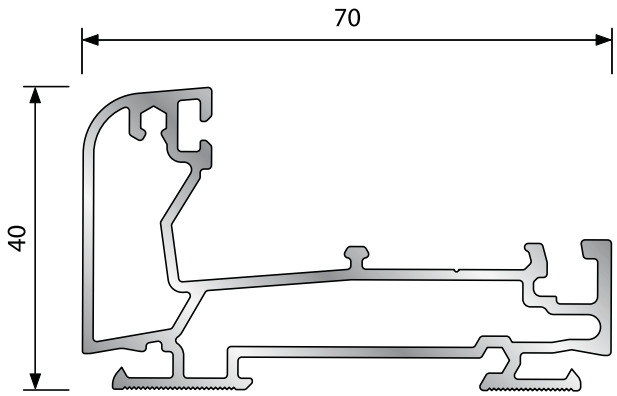

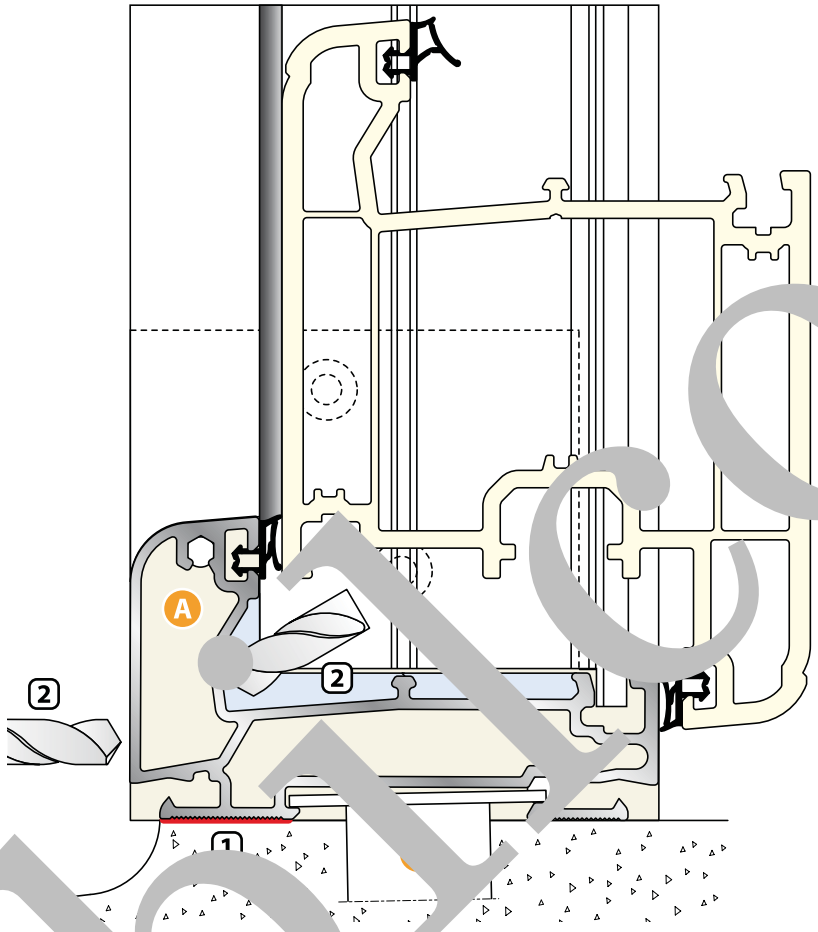

→ Vu de dessus

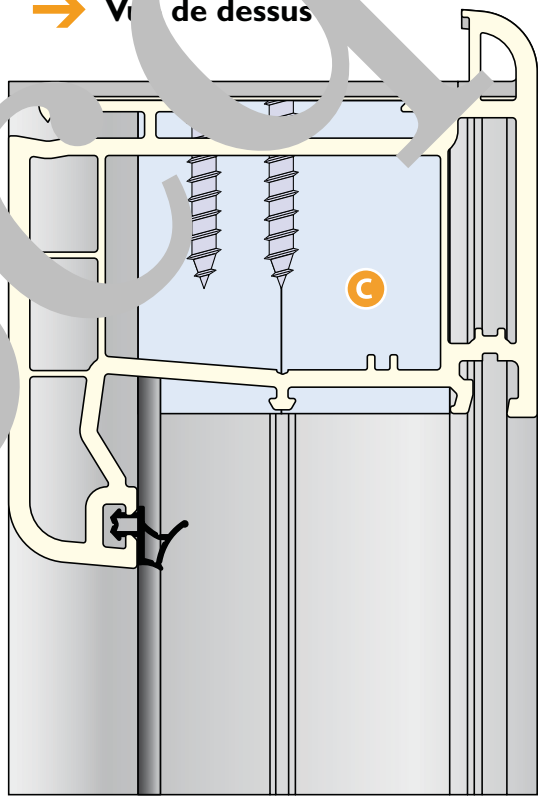

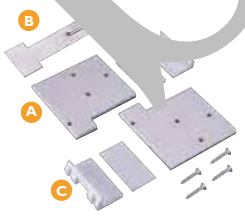

REPÈRE	RÉFÉRENCE	ACCESSOIRES
A	DKZD, DKZD A1, DKZD A2, DKZD A3*	Patte en bout en acier avec une mousse collée + vis, nécessaire pour assurer l'étanchéité à l'extremité du seuil et pour fixer le pied de dormant
C	DKZD E*	Embout d'étanchéité blanc RAL 9016 à couper en fonction du dormant PVC
B	ISO 56	Patte à scellement plate, à couder sur le chantier

*En fonction du dormant PVC, voir tableau page 70

bicoca

→ SEUIL EN ALUMINIUM ET PVC DKZD RT

[sous dormants]

deceuninck®

Gamme ZENDOW

Seuil à rupture de pont thermique pour l'étanchéité de la partie basse des portes-fenêtres PVC Deceuninck Zendow.

- Produit composé d'un profilé en aluminium (partie avant) et d'un profilé PVC (partie arrière) pour supprimer le pont thermique et éliminer la condensation et la fuite des calories.
- Étanchéité et assemblage mécanique du dormant PVC sur le seuil réalisés avec une patte en bout avec mousse [A] et un embout d'étanchéité [C].
- Sous face d'appui dentelée plane [1] pour pose d'un fond de joint et mastic ou une mousse imprégnée entre le sol et le seuil.
- Drainage pour l'évacuation de l'eau [2] à réaliser en façade et à l'intérieur par des trous ronds ou des trous oblongs.
- Spécialement étudié pour la gamme Deceuninck Zendow et compatible avec les accessoires du gammiste : cales de vitrage, gâches, joints, parcloses…

Longueur : barre de 6,03 ml.

Finition : aluminium anodisé incolore (profilé PVC gris) et laqué blanc RAL 9016 (profilé PVC blanc).

Autres coloris : nous consulter.

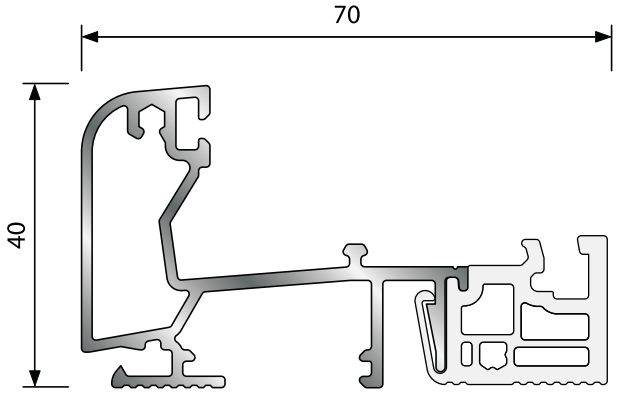

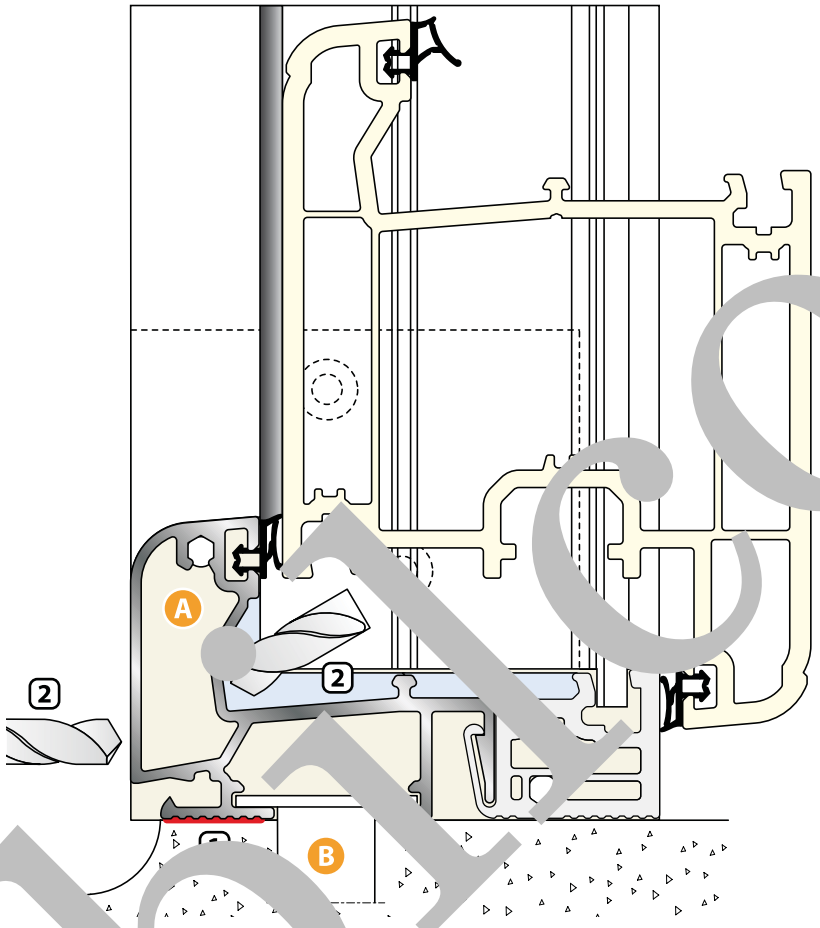

→ Vue de dessus

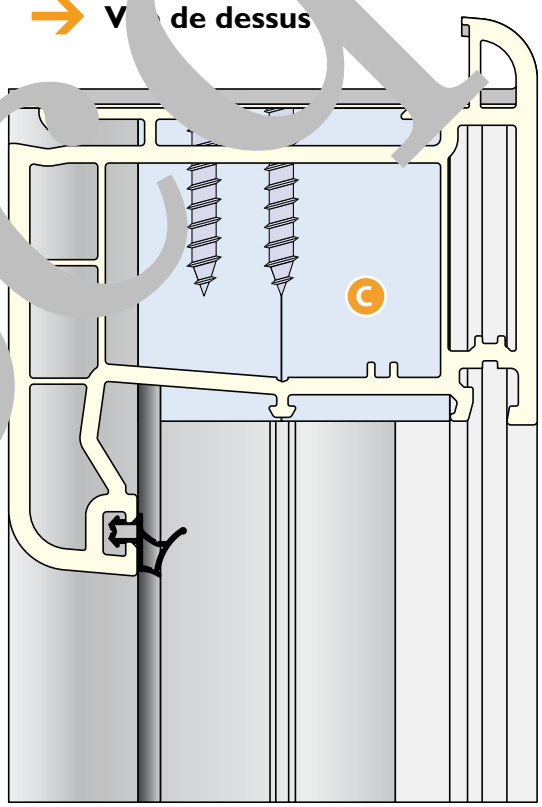

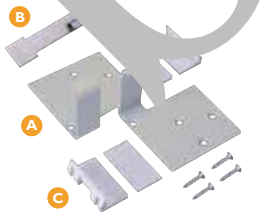

REPÈRE	RÉFÉRENCE	ACCESSOIRES
A	DKZD, DKZD A1 DKZD A2, DKZD A3*	Patte en bout en acier avec une mousse collée + vis, nécessaire pour assurer l'étanchéité à l'extremité du seuil et pour fixer le pied de dormant
C	DKZD E*	Embout d'étanchéité blanc RAL 9016 à couper en fonction du dormant PVC
B	JP 40	Patte à scellement plate, à couder sur le chantier

*En fonction du dormant PVC, voir tableau page 70

blicoed

→ SEUIL EN ALUMINIUM ET PVC DKZD RT

[entre dormants]

deceuninck®

Gamme ZENDOW

Seuil à rupture de pont thermique pour l'étanchéité de la partie basse des portes-fenêtres PVC Deceuninck Zendow.

- Produit composé d'un profilé en aluminium (partie avant) et d'un profilé PVC (partie arrière) pour supprimer le pont thermique et éliminer la condensation et la fuite des calories.
- Patte de fixation [AB] avec une mousse d'étanchéité en silicone collée adaptée aux dormants PVC de la gamme Deceuninck Zendow.
- Montage simple et rapide du seuil entre dormants.
- Etanchéité du pied de dormants assuré par la plaquette [D] pour garantir la continuité de l'étanchéité lors de la mise en oeuvre
- Sous face d'appui dentelée plane [1] pour pose d'un fond de joint et mastic ou une mousse imprégnée entre le sol et le seuil.
- Drainage pour l'évacuation de l'eau [2] à réaliser en façade et à l'intérieur par des trous ronds ou des trous oblongs.
- Spécialement étudié pour la gamme Deceuninck Zendow et compatible avec les accessoires du gammiste : cales de vitrage, gâches, joints, parcloses…

Longueur : barre de 6,03 ml.

Finition : aluminium anodisé incolore (profilé PVC gris) et laqué blanc RAL 9016 (profilé PVC blanc).

Autres coloris : nous consulter.

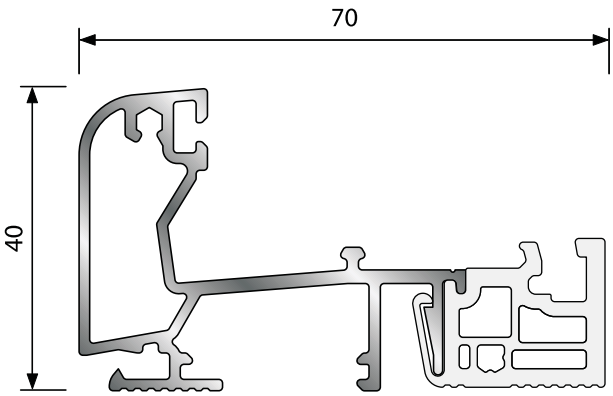

→ Vue de dessus

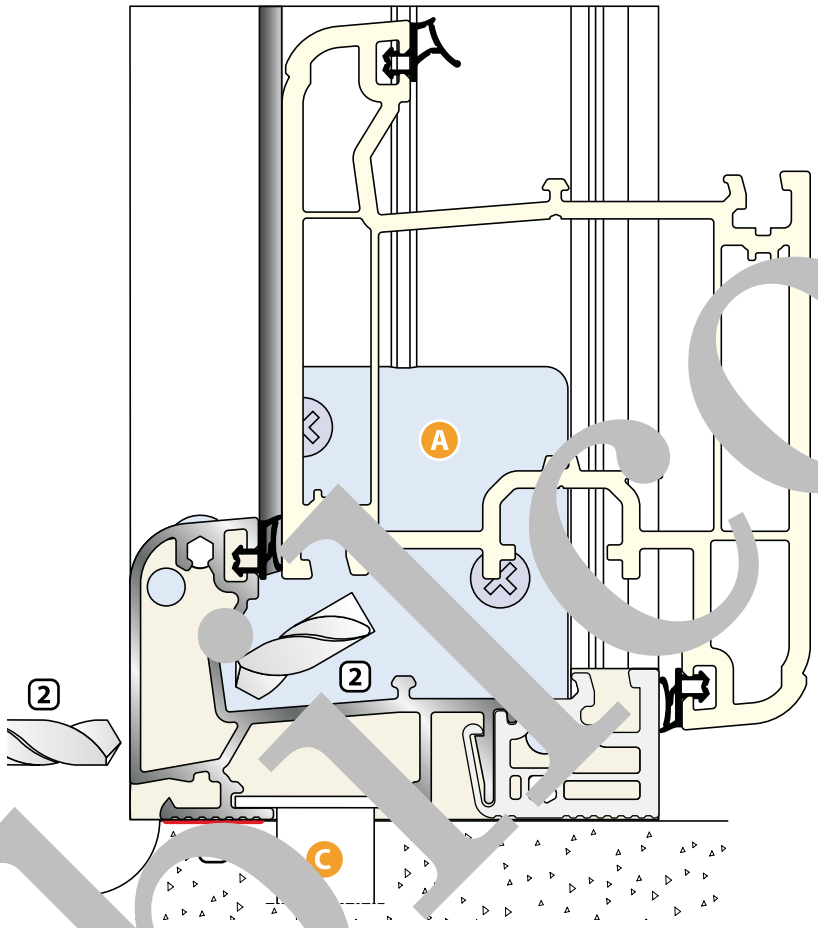

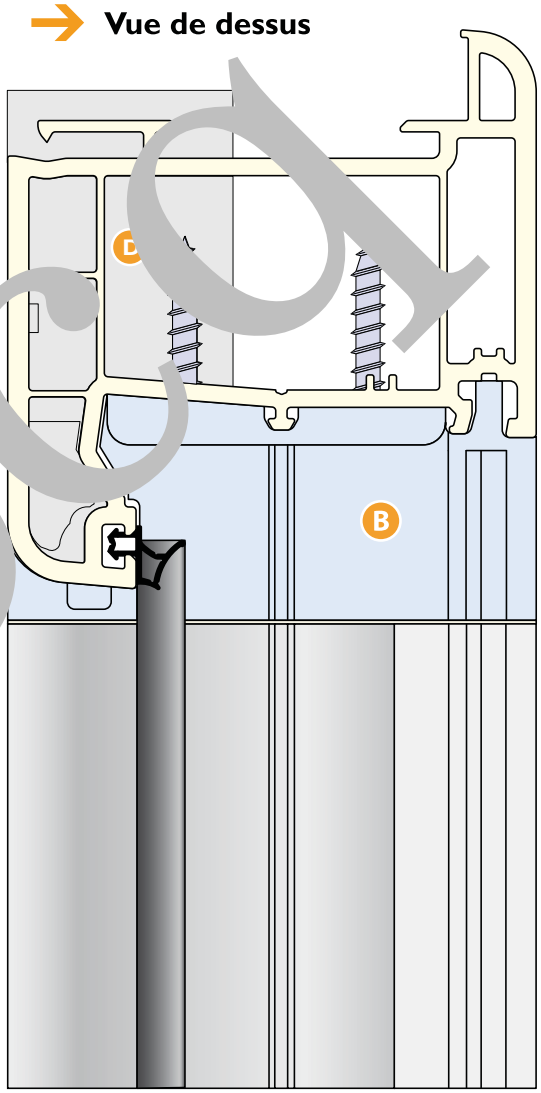

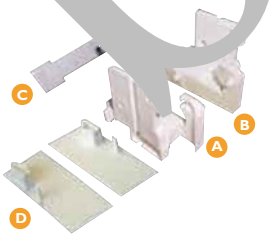

REPÈRE	RÉFÉRENCE	ACCESSOIRES
A+B	PF ZENDOW	Patte de fixation blanche RAL 9016 et grise RAL 7035 avec mousse en silicone collée + vis pour montage entre dormants PVC Deceuninck Zendow
C	JP 40	Patte à scellement plate, à couder sur le chantier
D	PSD 70	Plaquette sous dormant pour la continuité de l'étanchéité lors de la mise en oeuvre de la menuiserie

bilcocd